## NUOVA CAPRIATA LIGNEA - DIAGONALI DI TESTATA
Scala 1:20

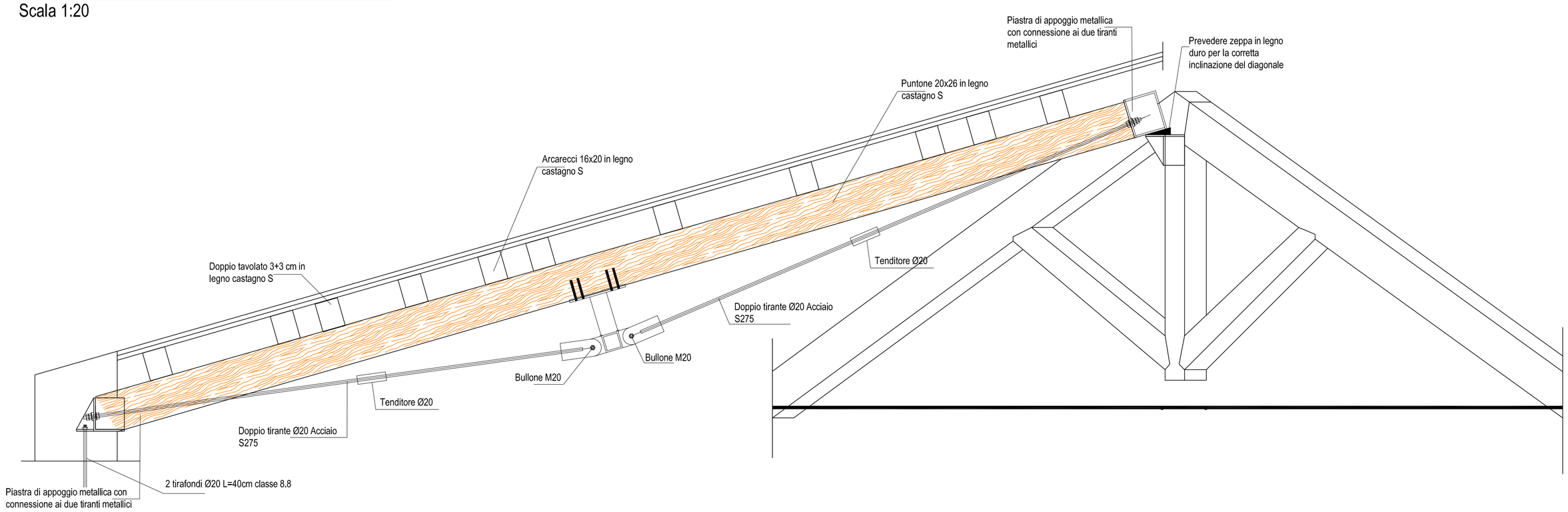


MATERIALI DI PROGETTO
- Acciaio S275
- Viti e bulloni classe 8.8
- Legno lamellare classe GL24H

**TUTTE LE MISURE DEVONO ESSERE VERIFICATE IN SITO DALL'IMPRESA**
OGNI DIFFORMITÀ RISCONTRATA DEVE ESSERE TEMPESTIVAMENTE COMUNICATA ALLA DIREZIONE LAVORI

## PIASTRA PER CATENA METALLICA
scala 1:10

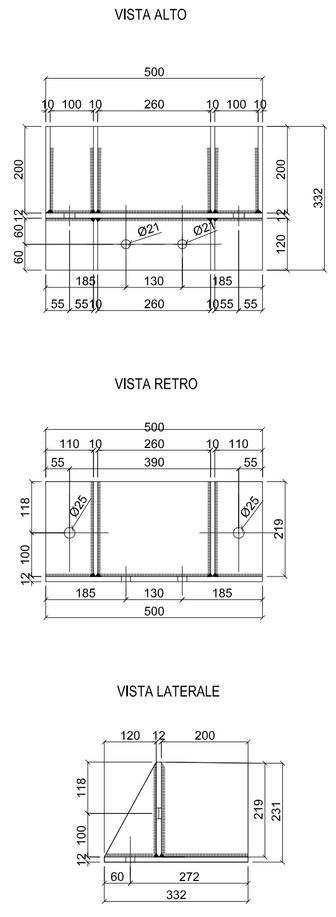


TUTTE LE SALDATURE SONO A COMPLETO RIPRISTINO

## PIASTRA ALTA PER DIAGONALE CON PUNTELLO
scala 1:10

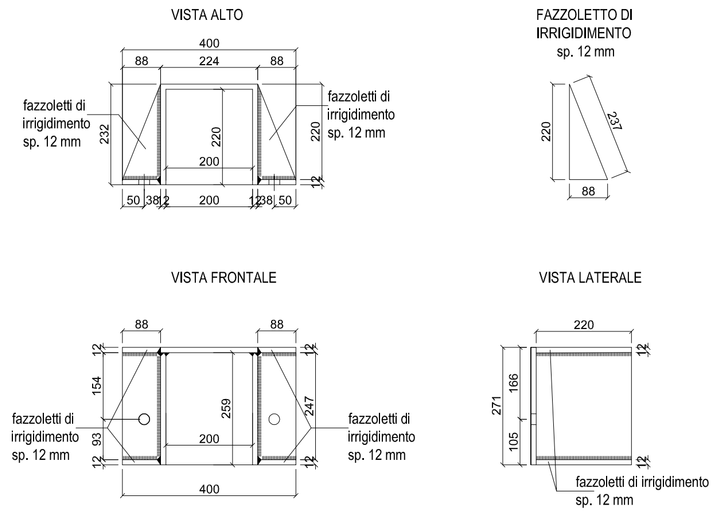


TUTTE LE SALDATURE SONO A COMPLETO RIPRISTINO

## PUNTELLO PER DIAGONALE
scala 1:10

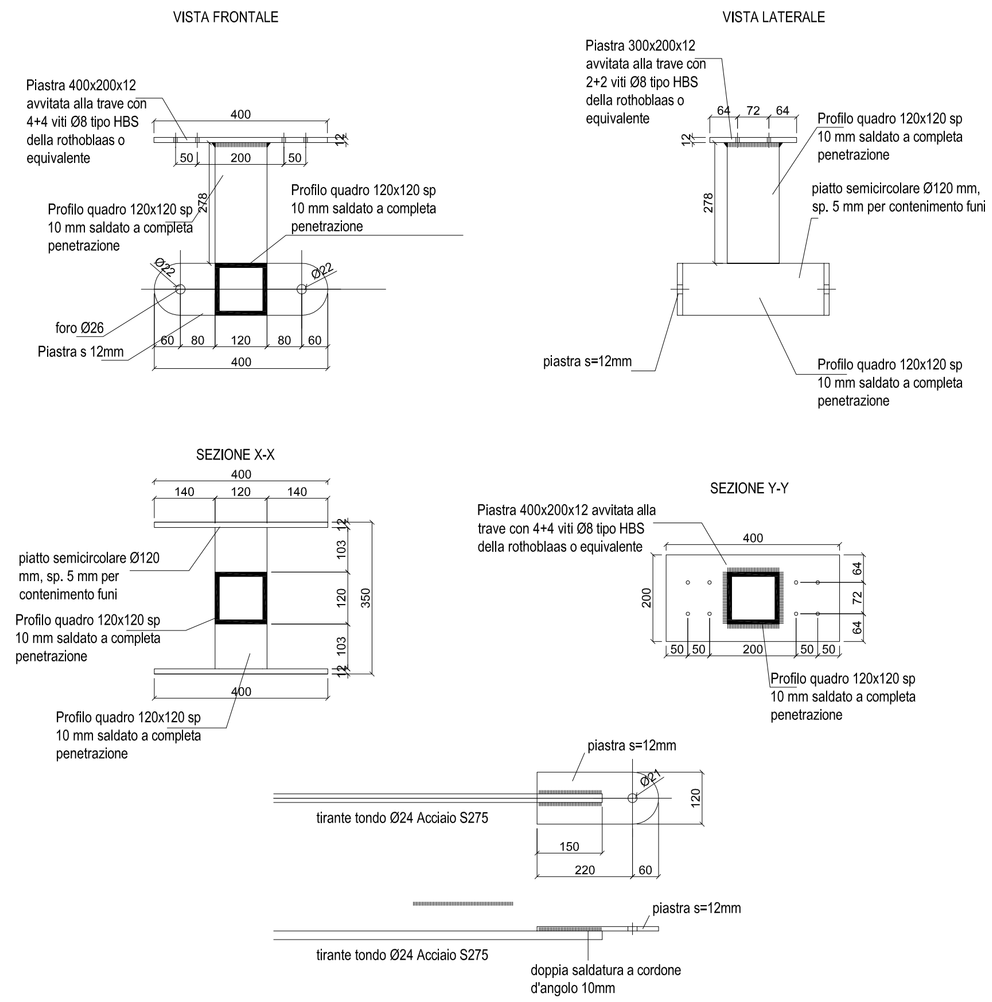


TUTTE LE SALDATURE SONO A COMPLETO RIPRISTINO

PROVINCIA DI ANCONA
Settore III - Area Gestione Edilizia ed Istituzionale

Comune di FABRIANO

**LAVORI DI MIGLIORAMENTO SISMICO DEI CORPI "A" E "B" DELL'I.T.A.S. VIVARELLI DI FABRIANO - BAN261L (FINANZIATO DALL'UNIONE EUROPEA - NEXTGENERATIONEU) - M4C1I3.3 - CUP H93H19000690001 - CIG 9419592D36**LAVORI

MODIFICA CONTRATTUALE N.01

Oggetto elaborato:
BLOCCO B - Copertura in legno - diagonali lignei di testata

Elab. B06-V

Data: MARZO 2025
Aggiornamento:

Il progettista:
D.L.Ing. Nicola VERDOLINI

Il Responsabile dei Procedimento:
Ing. Alessandra VALLASCIANI - Tel. 0715894272 - e mail a.vallasciani@provincia.ancona.it

Finanziato dall'Unione europea
NextGenerationEU